1 phasen Trafo Schalt Relais zum soft starten von 3 Phasen Schaltnetzteil

TSRL Applikation für das sanfte Einschalten einer großen kapazitiven Last nach einem 3 Phasen Gleichrichter

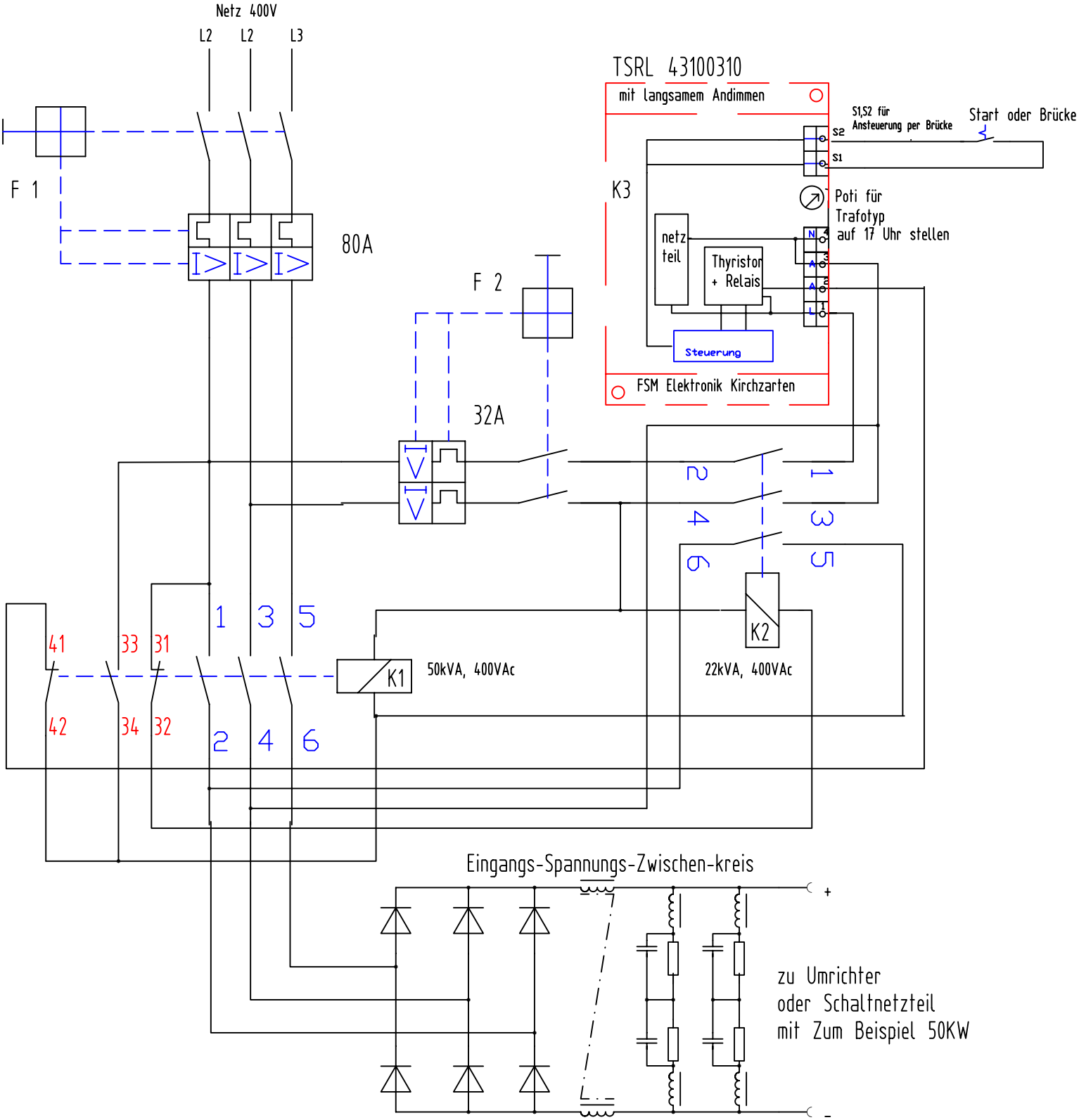

TSRL für kapazitive Lasten-400V 3Ph-d-aut.dwg, gez. am 25.10.07 v. EMeko Ing. Büro Freiburg